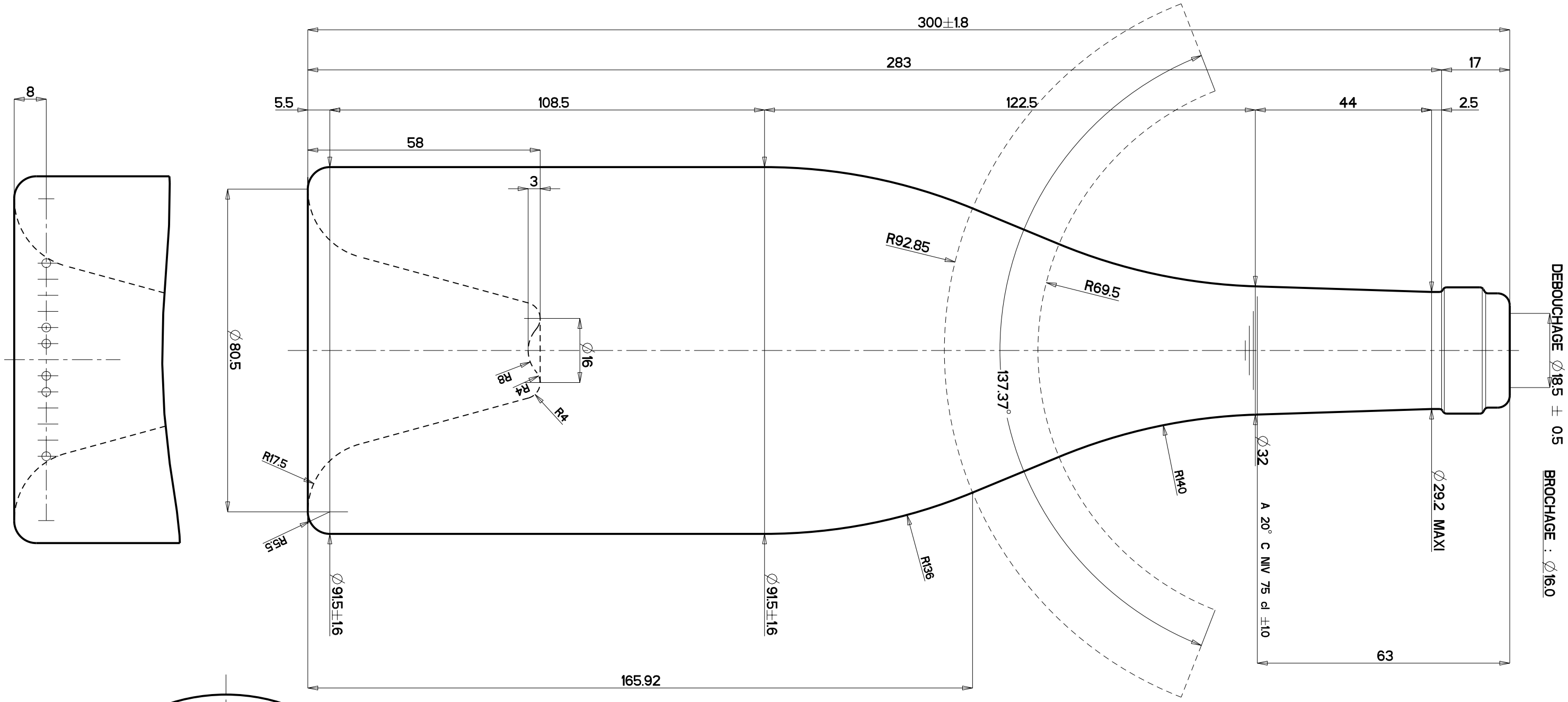

DATE	IND	NOM	MODIFICATIONS
25/02/02	B	C.B.	NOUVELLE APPELLATION ET NOUVELLE BOUDINE PIQURE
18/02/02	A	C.B.	MISE A JOUR BAGUE

∅ CANULE FILLING TUBE	TYPE DE BOUCHAGE CLOSURE TYPE	BOISSON BEVERAGE	TEMPERATURE MAXI DU PRODUIT LIQUID TREATMENT
15.0	LIEGE / CORK	VIN	30 ° C MAXI

ACCESSOIRE BOUCHAGE CLOSURE ACCESSORY	DEGRE D'ALCOOL DEGREE OF ALCOHOL	CHOC THERMIQUE SUR CHAINE THERMAL SHOCK
AUCUN / NO ACCESSORY	12.0	Δ T ⩽ 42 °C

STABILITE STABILITY		MISE EN PILE STACKING	CARBONATATION CARBONATATION	PRESSION VERTICALE AU BOUCHAGE VERTICAL STRENGTH FOR CLOSURE
IS: 1.3	A: 22.7	OUI/YES	1.5 g/l MAXI	100 daN MAXI

CETTE BOUTEILLE EST NON REEMPLOYABLE THIS BOTTLE IS NOT REFILABLE	TRAVAIL METHOD	PRESSION LONGUE DUREE LASTED LONG PRESSURE
	-	0 bars MAXI

SAINT-GOBAIN

EMBALLAGE

Direction Technique Recherche et Développement

71103 CHALON SUR SAONE

Ce plan est la propriété de SAINT-GOBAIN EMBALLAGE. Reproduction interdite sans notre autorisation préalable écrite

Tolérances dimensionnelles conformes à la norme NF H 35-077

Les cotes non tolérancées sont des cotes de construction données à titre indicatif.

NOM DE L'ARTICLE:

BG RENAISSANCE 77

CODIFICATION LE: 25/04/02

CODE: 1 41 199 X1

Poids approximatif / Glass weight: 900 G

Contenance R.B. / Brimfull capacity: 77.0 cl env

Bague / Finish: CARREE HDG (978 VB A)

CHALON LE:	DESSINE:	VERIFIE:	ECHELLE:	NUMERO	INDICE
03/01/2002	C. BERNARD		1/1	2798_M	B